VÝKRES USPOŘÁDÁNÍ VÝZTUŽE KONSTRUKCÍ 2.NP

TRÁMY - PŮDORYS M 1:100

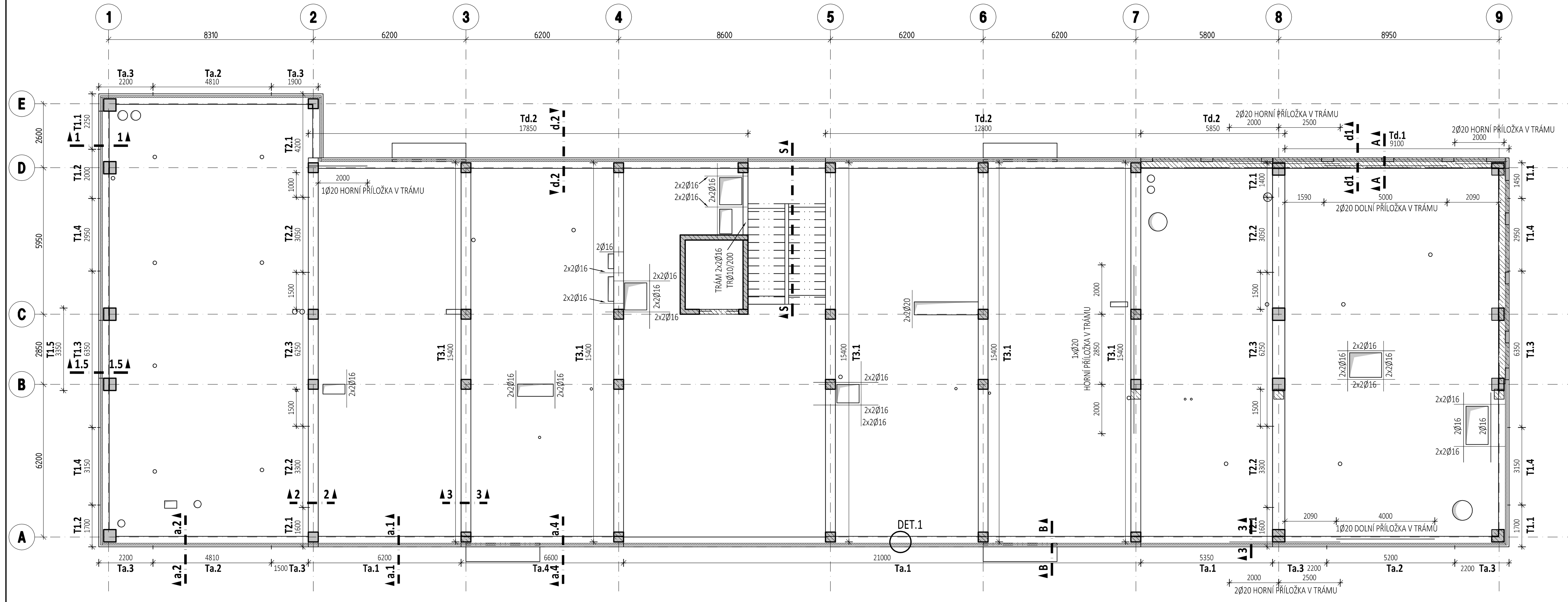

VÝZTUŽ PRŮVLAKŮ M1:50

PRŮVLAK T1.1 - PRŮBĚŽNÁ VÝZTUŽ ŘEZ 1-1
PRŮVLAK T2.1 - PRŮBĚŽNÁ VÝZTUŽ ŘEZ 2-2
PRŮVLAK T3.1 - PRŮBĚŽNÁ VÝZTUŽ
PRŮVLAK Ta.1 - PRŮBĚŽNÁ VÝZTUŽ ŘEZ a.1-a.1
PRŮVLAK Td.1 - PRŮBĚŽNÁ VÝZTUŽ ŘEZ d1-d1
PRŮVLAK T1.2 - PODPORA
PRŮVLAK T2.2 - POLE
PRŮVLAK Ta.2 - POLE ŘEZ a.2-a.2
PRŮVLAK Td.2 - PRŮBĚŽNÁ VÝZTUŽ ŘEZ d.2-d.2
PRŮVLAK T1.3 - PODPORA
PRŮVLAK T2.3 - PODPORA
PRŮVLAK Ta.3 - PODPORA
PRŮVLAK T1.4 - POLE
PRŮVLAK T1.5 ŘEZ 1.5-1.5
PRŮVLAK Ta.4 ŘEZ a.4-a.4

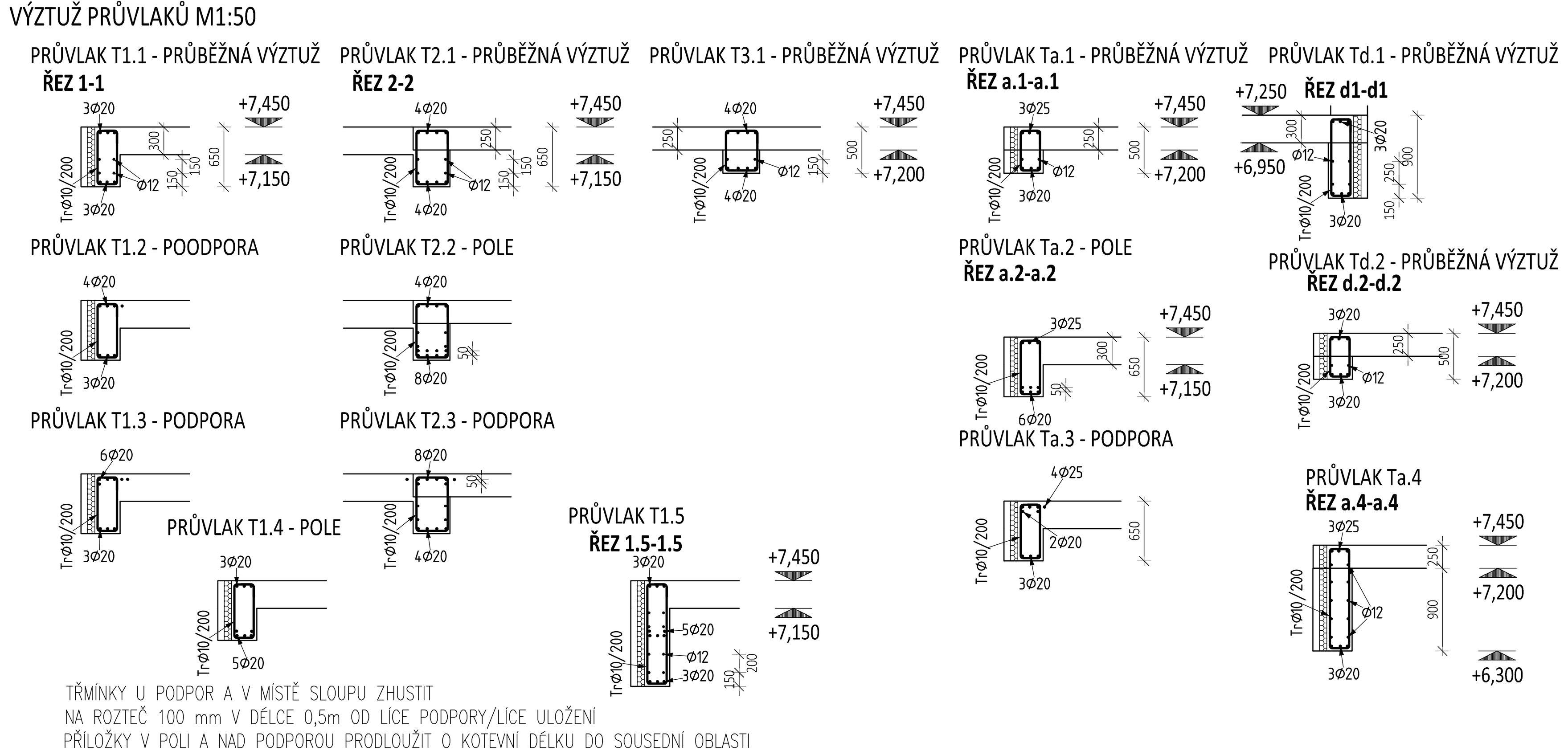

TŘMÍNKY U PODPOR A V MÍSTĚ SLOUPU ZHUSTIT NA ROZTEČ 100 mm V DÉLCE 0,5m OD LÍCE PODPORY/LÍCE ULOŽENÍ
PŘÍLOŽKY V POLI A NAD PODPOROU PRODLOUŽIT O KOTEVNÍ DÉLKU DO SOUSEDNÍ OBLASTI

ZÁKLADNÍ RASTR VÝZTUŽE STROPNÍ DESKA 250mm

STROPNÍ DESKA 300mm

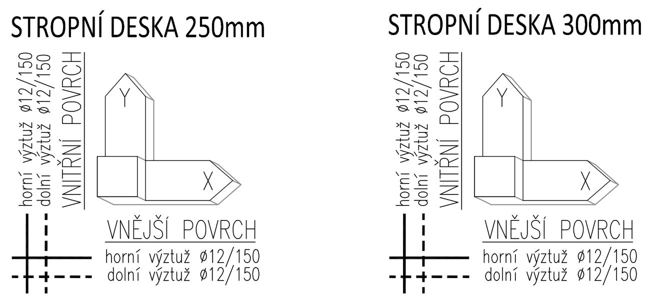

ZÁKLADNÍ RASTR VÝZTUŽE ŽB MONOLITICKÉ STĚNY

STĚNY SCH. JÁDRA tl. 200mm
svislá výztuž (vnitřní) ø12/150
vodorovná výztuž (vnější) ø12/150

USPOŘÁDÁNÍ VÝZTUŽE VE SLOUPECH VODOROVNÝ ŘEZ M 1:25

SLOUPY-400x400mm; SLOUPY-500x500mm osa 1; SLOUPY-500x500mm osa 8 a 9

SMYKOVÁ VÝZTUŽ SLOUPU POHLED

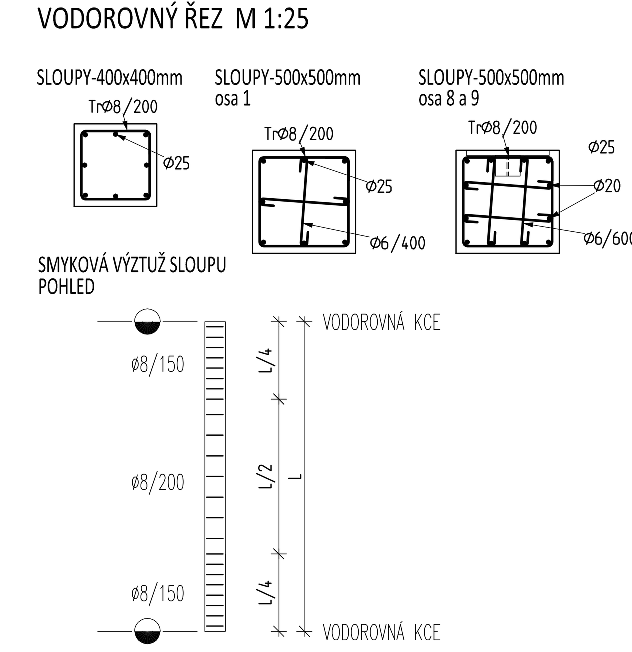

DESKA - PŘÍLOŽKY, PŮDORYS M 1:100

LEMOVÁNÍ OTVORU - pokud není vyznačeno jinak

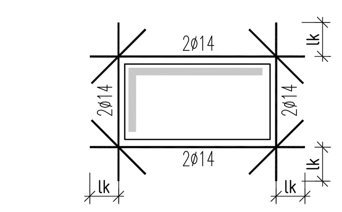

DETAIL 1
VÝZTUŽ PŘEDSAZENÉ ŽB MONIÉRKY KOTVENÉ K NOSNÉ ŽB KCI M 1:25

MONIERKA-POHLED

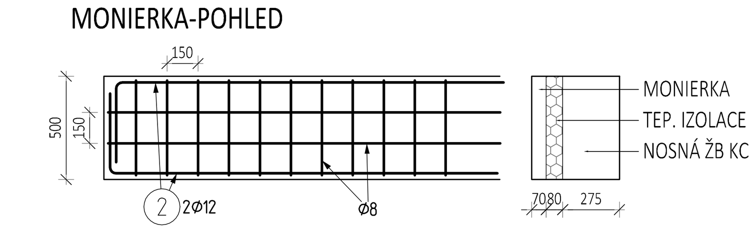

VÝZTUŽ STŘÍŠKY
ŘEZ B-B

VÝZTUŽ ATIKY
ŘEZ A-A

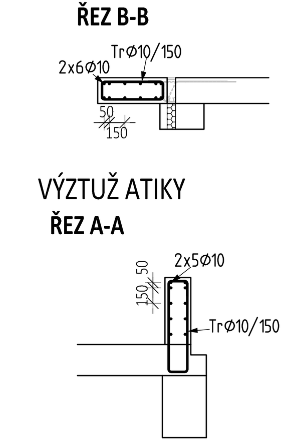

VÝZTUŽ SCHODIŠTĚ M 1:50

ŘEZ S-S

KOTVENÍ PRŮVLAKU MEZIPODESTY DO SLOUPU

navrtat a výztuž průvlaku vlepit do sloupu chemickou kotvou

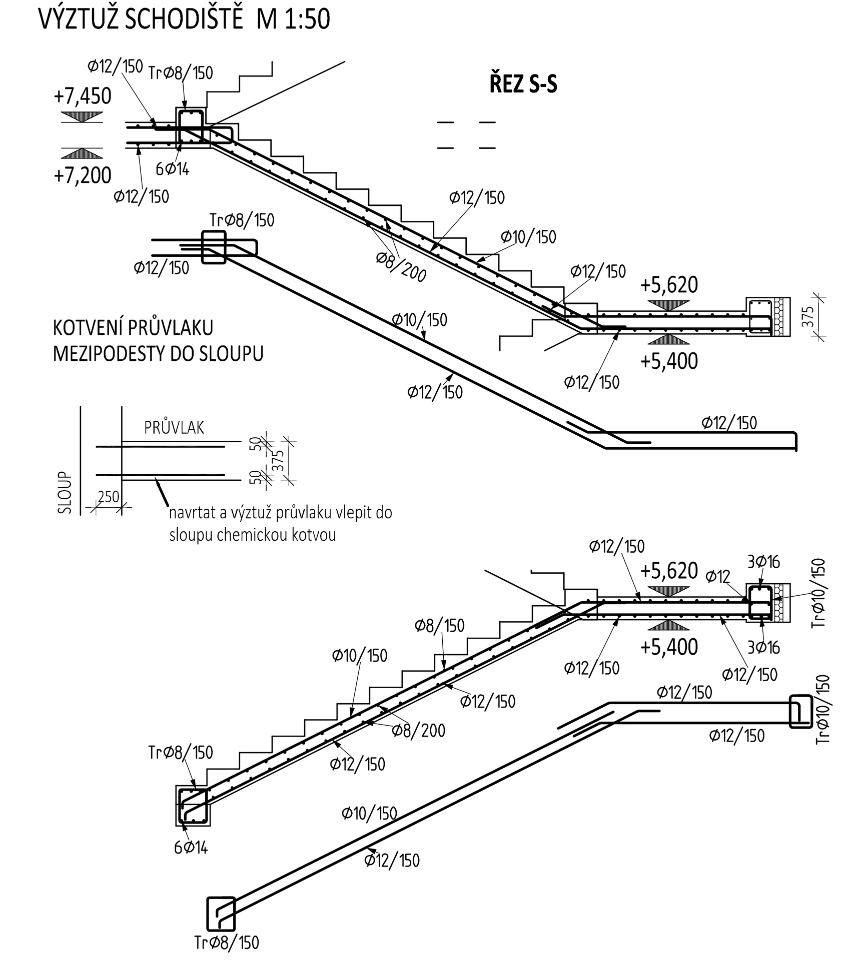

SPECIFIKACE BETONU-VIZ. VÝKRESY TVARU
LEGENDA MATERIÁLŮ

- SVISLÉ ŽB KONSTRUKCE V KONTAKTU S DESKOU, TRÁMEM
- ŽB KONSTRUKCE PATRA NAD
- ŽELEZOBETON "MONOLITICKÝ" V POHLEDU / ŘEZU
- VÝZTUŽ HORNÍHO POVRCHU
- VÝZTUŽ DOLNÍHO POVRCHU

STRANA POZDĚJI BETONOVANÁ
PRACOVNÍ SPÁRA
STRANA DŘÍVE BETONOVANÁ

VÝROBA BETONU A PROVÁDĚNÍ KONSTRUKCE PODLE ČSN EN 206-1, ČSN EN 13670
PROVÁDĚCÍ TŘÍDA 2, TŘÍDA TOLERANCÍ 1

TABULKA PŘESAHOVÝCH A KOTEVNÍCH DÉLEK:

C30/37	ø8	ø10	ø12	ø14	ø16	ø18	ø20	ø22	ø25	ø28	ø32	ø36	ø40	ø50
PŘÍZNIVÁ POLOHA VÝZTUŽE														
PŘESAHOVÁ DÉLKA	430	540	650	760	860	970	1080	1190	1350	1510	1730	2030	2350	3290
KOTEVNÍ DÉLKA	290	360	430	500	580	650	720	790	900	1010	1150	1350	1570	2200
NEPŘÍZNIVÁ POLOHA VÝZTUŽE (VÝZTUŽ JE NAD BEDNĚNÍM 250 mm a výše)														
PŘESAHOVÁ DÉLKA	620	770	930	1080	1230	1390	1540	1700	1930	2160	2470	2890	3350	4700
KOTEVNÍ DÉLKA	410	510	620	720	820	930	1030	1130	1290	1440	1650	1930	2240	3140

dle ČSN EN 1992-1-1; beton dle ČSN EN 206; ocel B5t 500, fyk=500MPa

TABULKA PŘESAHOVÝCH A KOTEVNÍCH DÉLEK:

C25/30	ø8	ø10	ø12	ø14	ø16	ø18	ø20	ø22	ø25	ø28	ø32	ø36	ø40	ø50
PŘÍZNIVÁ POLOHA VÝZTUŽE														
PŘESAHOVÁ DÉLKA	480	600	720	840	960	1080	1200	1320	1500	1680	1920	2250	2610	3660
KOTEVNÍ DÉLKA	320	400	480	560	640	720	800	880	1000	1120	1280	1500	1740	2440
NEPŘÍZNIVÁ POLOHA VÝZTUŽE (VÝZTUŽ JE NAD BEDNĚNÍM 250 mm a výše)														
PŘESAHOVÁ DÉLKA	690	860	1030	1200	1370	1540	1710	1890	2140	2400	2740	3210	3730	5230
KOTEVNÍ DÉLKA	460	570	690	800	910	1030	1140	1260	1430	1600	1830	2140	2480	3480

dle ČSN EN 1992-1-1; beton dle ČSN EN 206; ocel B5t 500, fyk=500MPa

POZNÁMKY

- V MÍSTĚ PROSTUPŮ KOLIDUJÍCÍ VÝZTUŽ ROZHRNOUT, PROSTUP ŘÁDNĚ OLEMOVAT LEMOVACÍ VÝZTUŽÍ.
- PŘI UKLÁDÁNÍ BETONU JE TŘEBA DBÁT NA ŘÁDNÉ VIBROVÁNÍ A OŠETŘOVÁNÍ BETONU.
- POLOHU PRACOVNÍCH SPÁR JE MOŽNO UPRAVIT DLE POŽADAVKU DODAVATELE STAVEBNÍCH PRACÍ, ZA PŘEDPOKLADU DODRŽENÍ KONSTRUKČNÍCH ZÁSAD STYKOVÁNÍ VÝZTUŽE DLE PLATNÝCH NOREM.
- DO ZÁKLADOVÝCH KONSTRUKCÍ VLOŽIT PRVKY PRO UZEMNĚNÍ DLE PŘÍSLUŠNÉ DOKUMENTACE ELEKTRO
- VÝKRES USPOŘÁDÁNÍ VÝZTUŽE NENAHRAZUJE DÍLENSKÉ VÝKRESY VÝZTUŽE.
- ODHAD MNOŽSTVÍ VÝZTUŽE - VIZ VÝKAZ VÝMĚR
- VÝROBKY OSAZOVANÉ DO BETONU JSOU VYKÁZÁNY VE VÝKRESECH TVARU
- NEDÍLNOU SOUČÁSTÍ VÝKRESU USPOŘÁDÁNÍ VÝZTUŽE JE STATICKÝ VÝPOČET A TECHNICKÁ ZPRÁVA

KOTEVNÍ DÉLKY PŘÍLOŽEK

DÉLKY PŘÍLOŽEK - k délce vyznačené oblasti ve výkrese je nutné připočíst kotevní délku profilu příložky; v místě prostupu rozesunout!!

OZNAČENÍ PŘÍLOŽEK VE VÝKRESE

ZNAČENÍ POPISU PŘÍLOŽEK
DOLNÍ - X - dolní příložky ve směru X
DOLNÍ - Y - dolní příložky ve směru Y
HORNÍ - X - horní příložky ve směru X
HORNÍ - Y - horní příložky ve směru Y

± 0,000 = 268,75 m n. m. Bpv

ZPRACOVATEL ČÁSTI DOKUMENTACE:
RECOC s.r.o. - STATICKÁ KANCELÁŘ
(c) RECOC s.r.o. Šeydlerova 2451/8 CZ 158 00 Praha 5 tel. +420 251 624 661 fax. +420 251 624 609 www.recoc.cz
středisko OSTRAVA 28. října 864/273 CZ 709 00 Ostrava tel. +420 596 632 476 ostrava@recoc.cz

TABULKA REVIZÍ

REVIZE	POPIS REVIZE	DATUM	VYPRACOVAL
01	Úprava průvlaku na ose A/3-4	1.6.2021	D. Švrček

NÁZEV STAVBY: **Centrum Energetických a Enviromentálních Technologií - Explorer (CEETe)**
Projektová dokumentace pro provádění stavby

HLAVNÍ PROJEKTANT: Ing. Martin CIEŠLAR
ARCHITEKT: Ing. arch. Martin CHVÁLEK
PROJEKTANT: Ing. H. Šeligová
VYPRACOVAL: Ing. M. Rýznar
CHVÁLEK ATELIÉR s.r.o. Korkova 1064/12, 702 00 OSTRAVA, IČO: 05725674, +420 595 693 250, info@chvalekatelier.cz

OBJEDNATEL: Vysoká škola báňská - Technická univerzita Ostrava , IČO: 619 89 100
STAVEBNÍ OBJEKT: SO01.1 Objekt CEETe
STUPEŇ: DPS | DATUM: 05/2021
MĚŘÍTKO: 1:100 | FORMÁT A4: 13 x A4
NÁZEV VÝKRESU: **Výkres uspořádání vyztužení Konstrukce 2.NP**
ARCHIVNÍ ČÍSLO: 20-026-05
ČÍSLO VÝKRESU: SO01.1.20 - 024 | REVIZE: 01

TENTO DOKUMENT JE MAJETKEM SPOLEČNOSTI CHVÁLEK ATELIÉR s.r.o. - BEZ PÍSEMNÉHO SVOLENÍ ODPOVĚDNÉHO ZÁSTUPCE FIRMY CHVÁLEK ATELIÉR s.r.o. NESMÍ BÝT DOKUMENT KOPÍROVÁN, POUŽIT NEBO PŘEDÁN TŘETÍ OSOBOU K DALŠÍMU POUŽITÍ
DOKUMENTACE JE DUSEVNIM MAJETKEM FIRMY RECOC S.R.O. A NESMI BYT POUZITA BEZ JEJIHO VEDOMI

SO01120-24_02UP_R01.DWG